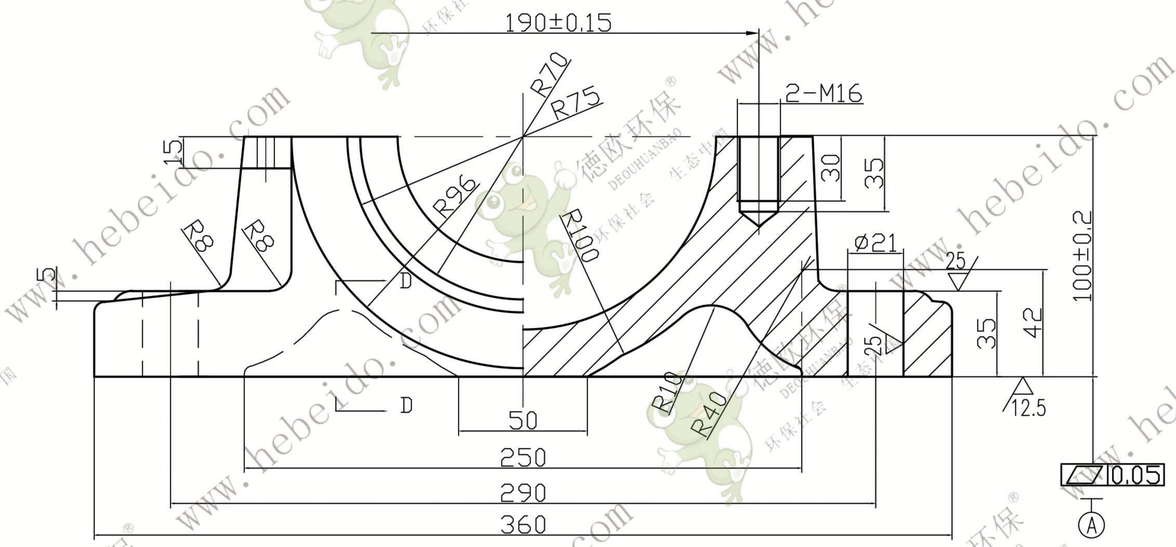

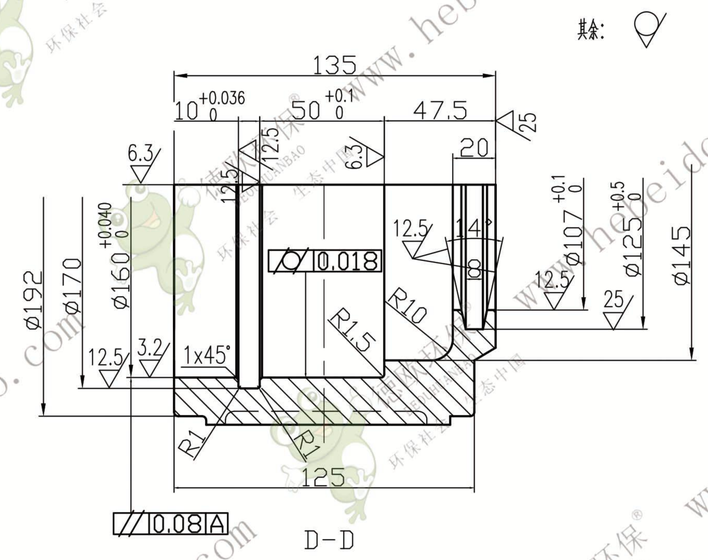

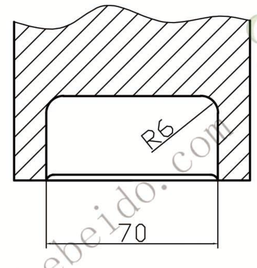

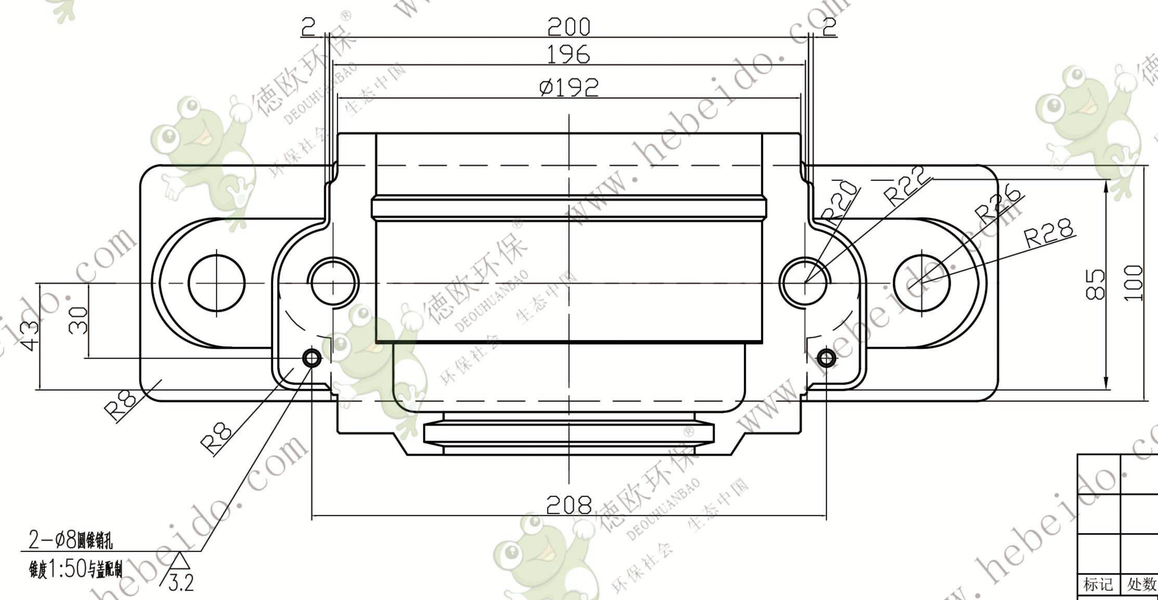

技术要求:

1. 未注铸造圆角为R2~3.
2. 铸件毛坯须进行时效处理.
3. 铸件的型砂浇冒口,结疤等清除干净,毛坯表面应平整光结.
4. 尺寸ø160,ø107,ø170及ø125与盖32H8-21-2配合加工.

标记	处数	更改文件号	签字	日期	底座			32H8-21-1
					图样标记	重量	比例	HT250
设计		李连通	标准化					
校对		张海波	批准		共 张 第 页			德欧环保 DEOUHUANBAO 环保社会 生态中国
审核		刘飞	日期					