II 03J22342.1

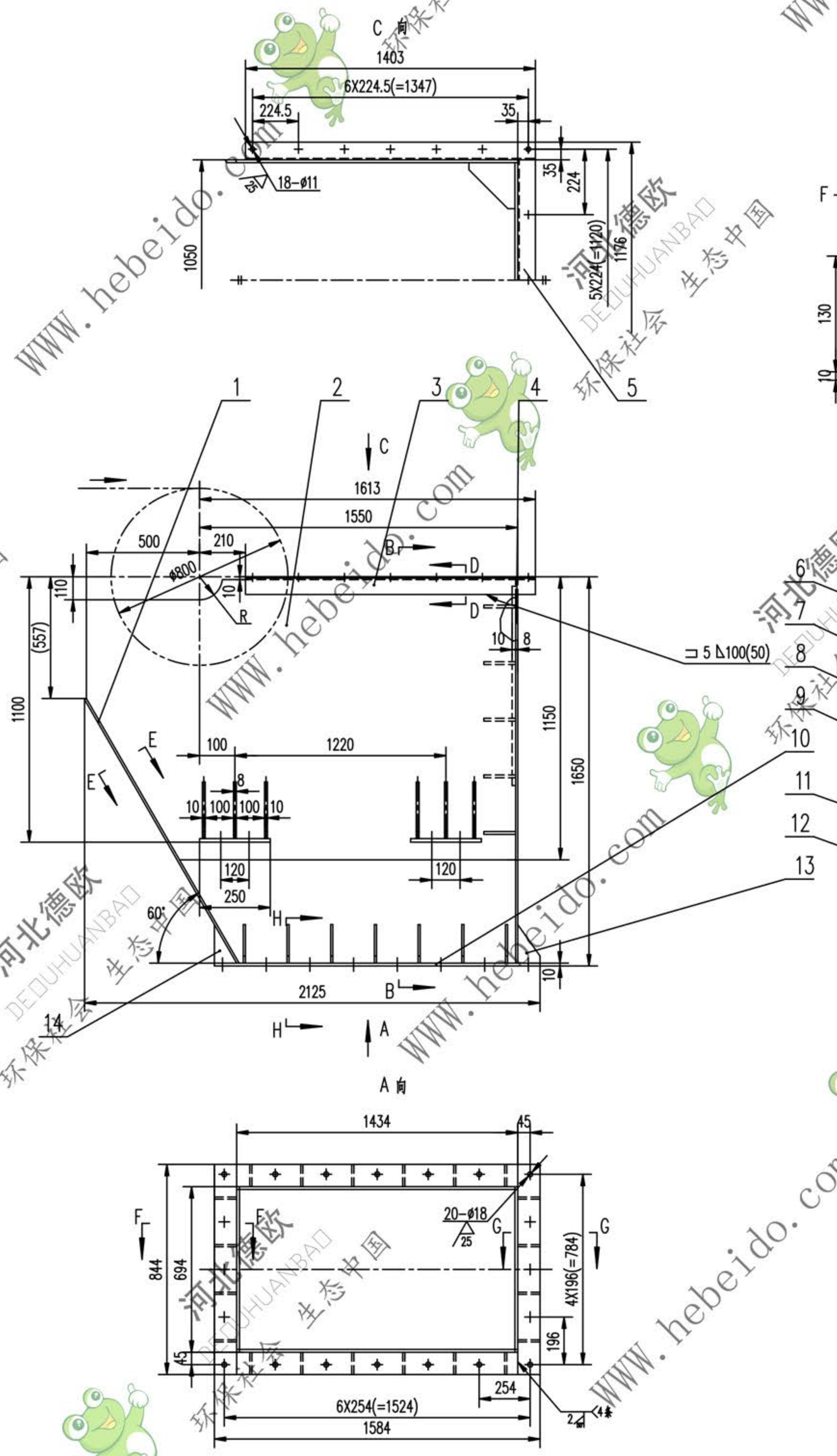

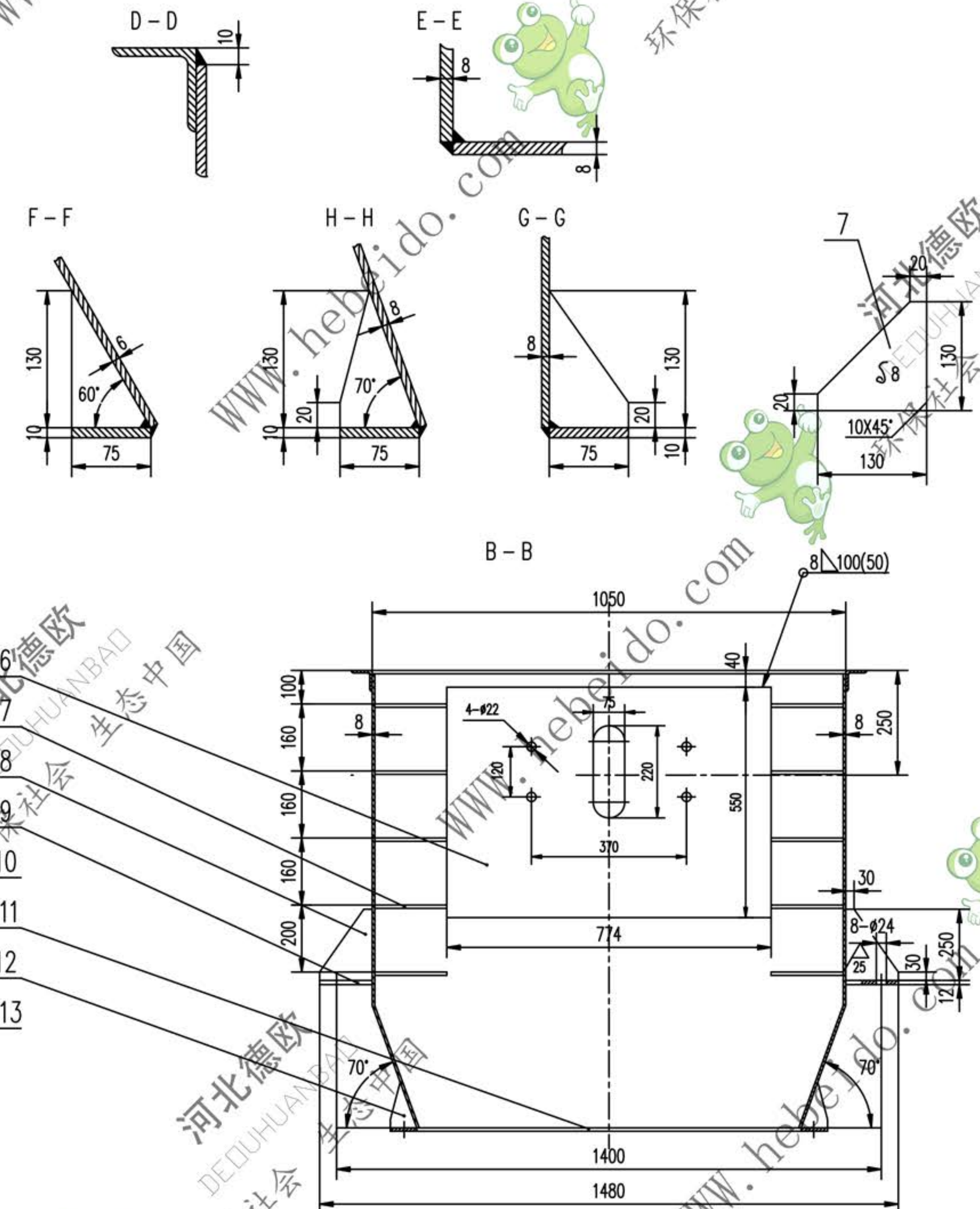

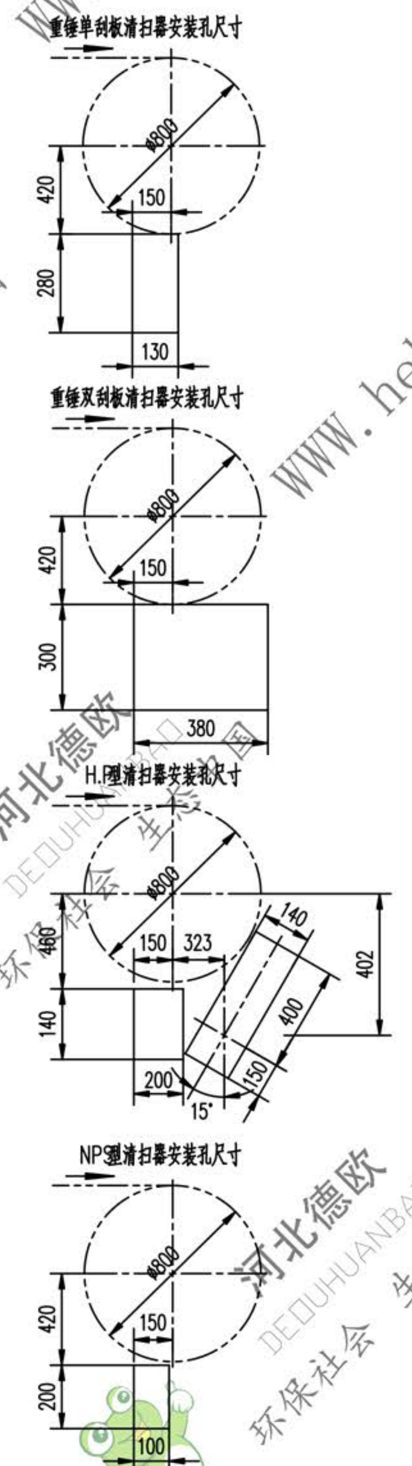

技术要求

1. 未注焊缝均为连续角焊缝，焊角高为被焊件最小厚度.
2. 根据定货注明的清扫器种类及图示清扫器安装孔尺寸，在件号 两侧 钢板上开孔，定货未注明时不开孔.
3. 材料下料切割面粗糙度 100
4. 筋板靠焊倒角 10X45°

序号	代号	名称	数量	材料	单重	总重	附注
14		钢板 δ8	4	Q235-A	0.304	1.216	
13		钢板 δ8	4	Q235-A	0.326	1.304	
12		钢板 δ8	12	Q235-A	0.344	4.128	
11		钢板 10X75X844	2	Q235-A	4.352	8.704	
10		钢板 10X75X1434	2	Q235-A	8.44	16.88	
9		钢板 12X165X250	4	Q235-A	3.44	13.76	
8		钢板 δ10	12	Q235-A	1.433	17.196	
7		钢板 δ8	10	Q235-A	0.64	6.4	
6		钢板 10X550X774	1	Q235-A	33.42	33.42	
5		角钢 63X63X8-1050	1	Q235-A	7.842	7.842	
4		钢板 δ8	1	Q235-A	105.17	105.17	
3		角钢 63X63X8-1403	2	Q235-A	8.207	16.054	
2		钢板 δ8	2	Q235-A	114	228	左右对称
1		钢板 δ8	1	Q235-A	78.91	78.91	

重量 (kg)

合同号		漏斗体	II 03J22362.1
设计	工艺会审		图样标记 S / 重量 kg 539 / 比例
校对	批准	部件	共 72 页
复核	图形输入		第 40 页
标准化检查	日期		

标记	文件号	修改内容	签名	日期

A1 图纸文件名 61/3J223421