标记	文件号	修改内容	签名	日期

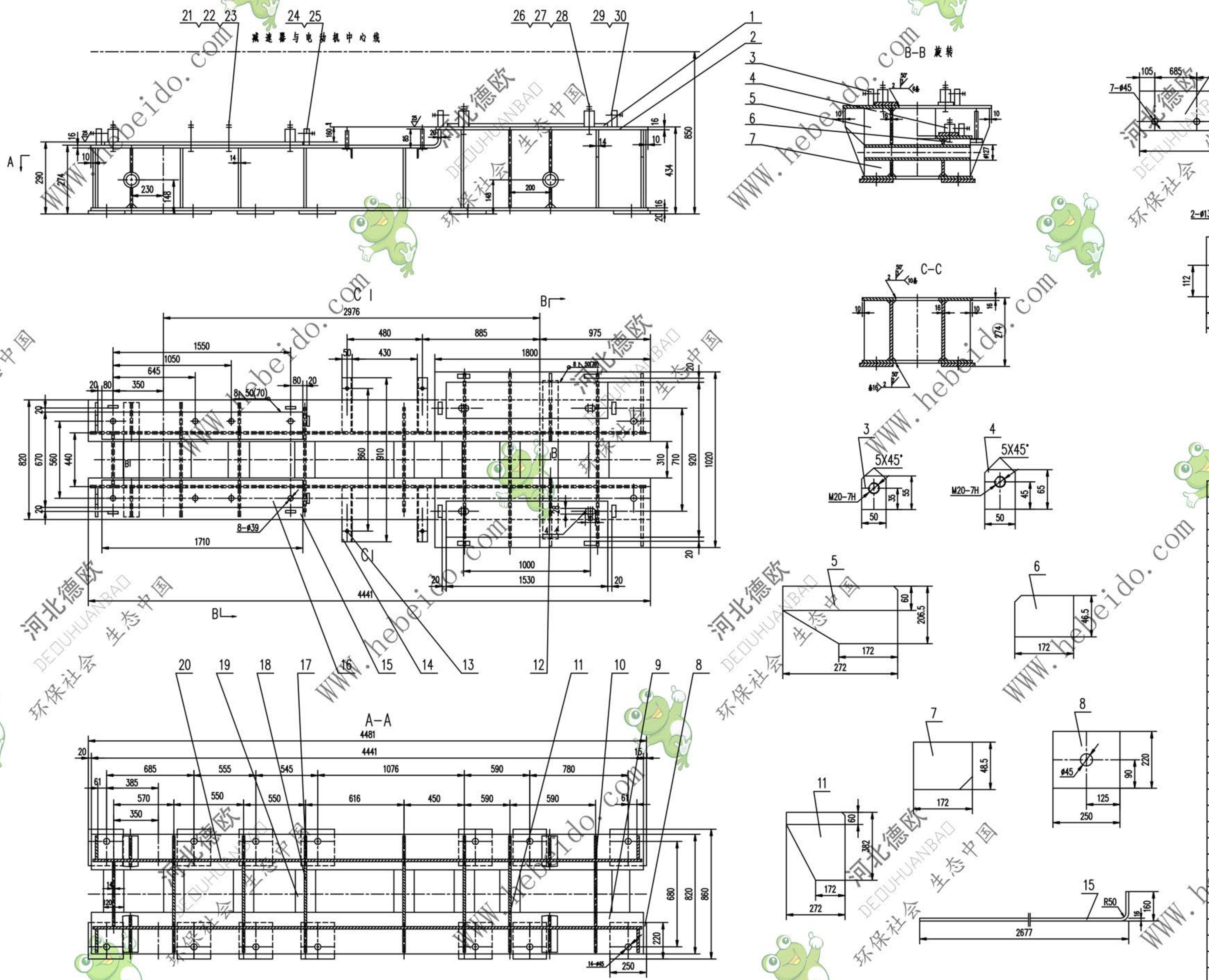

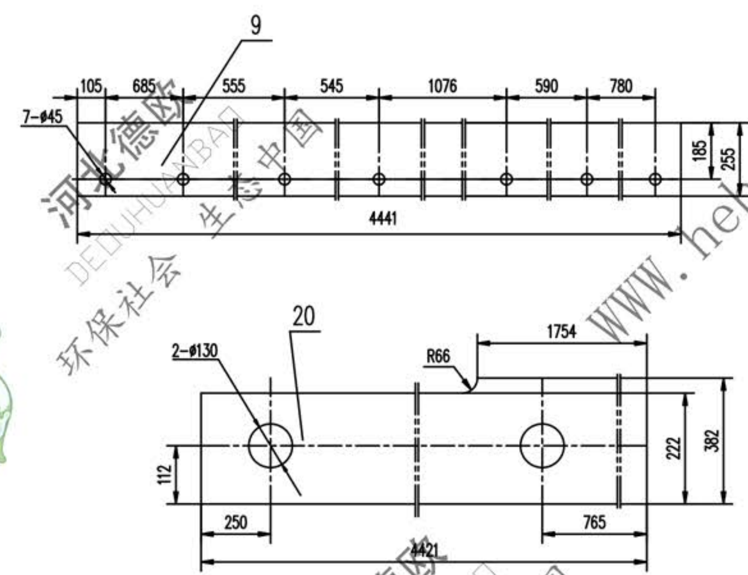

技术要求

1. 所有下料周边表面粗糙度
2. 未注焊缝均为连续角焊,焊缝高度为被焊件最小厚度.
3. 所有孔表面粗糙度为
4. 未注倒角 20X45°.
5 挡板圆钢组装后焊接.
6. 本架体应符合GB10595-89的规定

30	GB41-86	螺母	M20	8	——	0.062	0.496	
29	GB85-88	螺钉	M20X80	8	——	0.210	1.680	
28	GB97.1-85	垫圈	30	4	——	0.054	0.216	
27	GB41-86	螺母	M30	8	——	0.234	1.872	
26	GB5780-86	螺栓	M30X140	4	——	1.632	6.528	
25	GB41-86	螺母	M20	8	——	0.062	0.496	
24	GB85-88	螺钉	M20X80	8	——	0.210	1.680	
23	GB97.1-85	垫圈	36	8	——	0.092	0.736	
22	GB41-86	螺母	M36	16	——	0.371	5.936	
21	GB5780-86	螺栓	M36X220	8	——	2.332	18.65	
20		钢板	δ16	2	Q235-A	155.3	310.7	
19		钢板	16X120X(310)	16	Q235-A	4.643	74.28	
18		钢板	14X222X424	5	Q235-A	10.35	62.08	
17		钢板	14X172X222	10	Q235-A	4.2	4.2	
16		钢板	(16)X160X1710	2	Q235-A	38.66	77.33	
15		钢板	16X255X2797	2	Q235-A	90.28	180.5	
14		角钢	50X50X5-227	4	Q235-A	0.856	3.424	
13		圆钢	16X85	4	Q235-A	0.134	0.536	
12		管	ø127X16X800	2	Q235-A	35.04	70.08	
11		钢板	δ14	8	Q235-A	9.764	78.11	
10		钢板	14X382X424	3	Q235-A	17.8	53.4	
9		钢板	δ16	2	Q235-A	139.7	279.50	
8		钢板	20X220X250	14	Q235-A	7.722	108.1	
7		钢板	δ14	4	Q235-A	1.570	6.280	
6		钢板	δ14	2	Q235-A	0.775	1.550	
5		钢板	δ14	2	Q235-A	5.228	10.45	
4		挡板	δ20	8	Q235-A	0.468	3.744	
3		挡板	δ20	8	Q235-A	0.390	3.120	
2		钢板	16X355X1800	2	Q235-A	79.74	159.4	
1		钢板	(16)X270X1530	2	Q235-A	58.4	116.8	
序号	代号	名称		数量	材料	单重	总重 (kg)	附注

合同号		驱动装置架	J121107
设计	工艺会审	I.II 型	图样标记 S
校对	批准	部件	重量 kg 1680 / 比例
复核	图形输入		共 页
标准化检查	日期		第 24页

A1 图纸文件名 79/J121107

河北德欧 DEOUHUANBAO 环保社会 生态中国 WWW.hebeido.com