J321Z1104

标记	文件号	修改内容	签名	日期

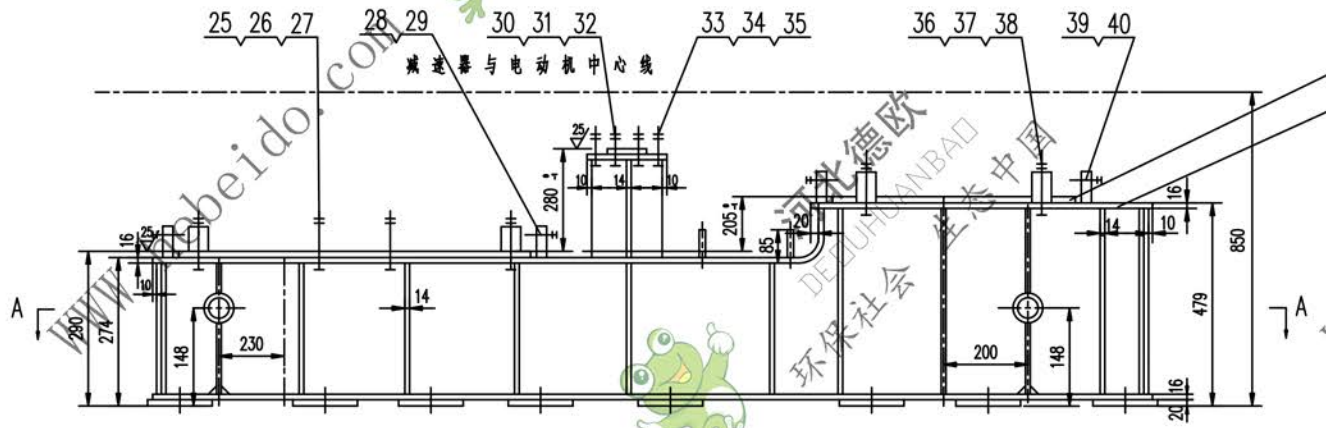

B-B 旋转

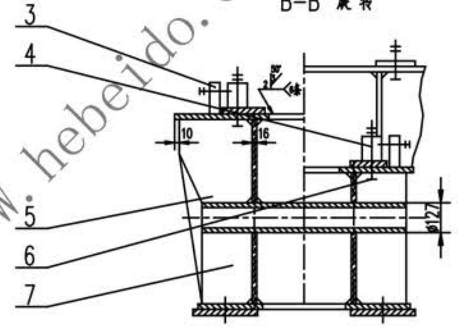

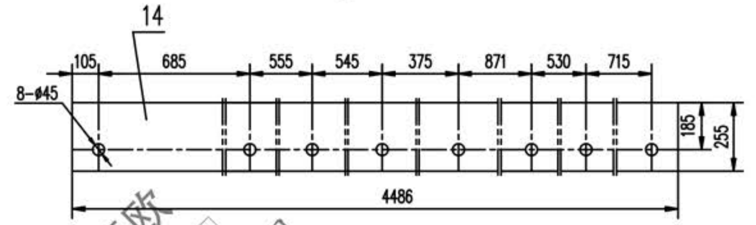

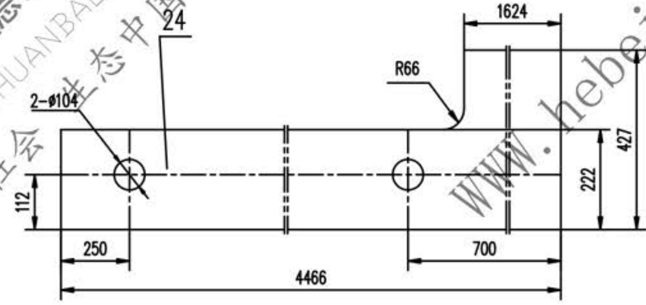

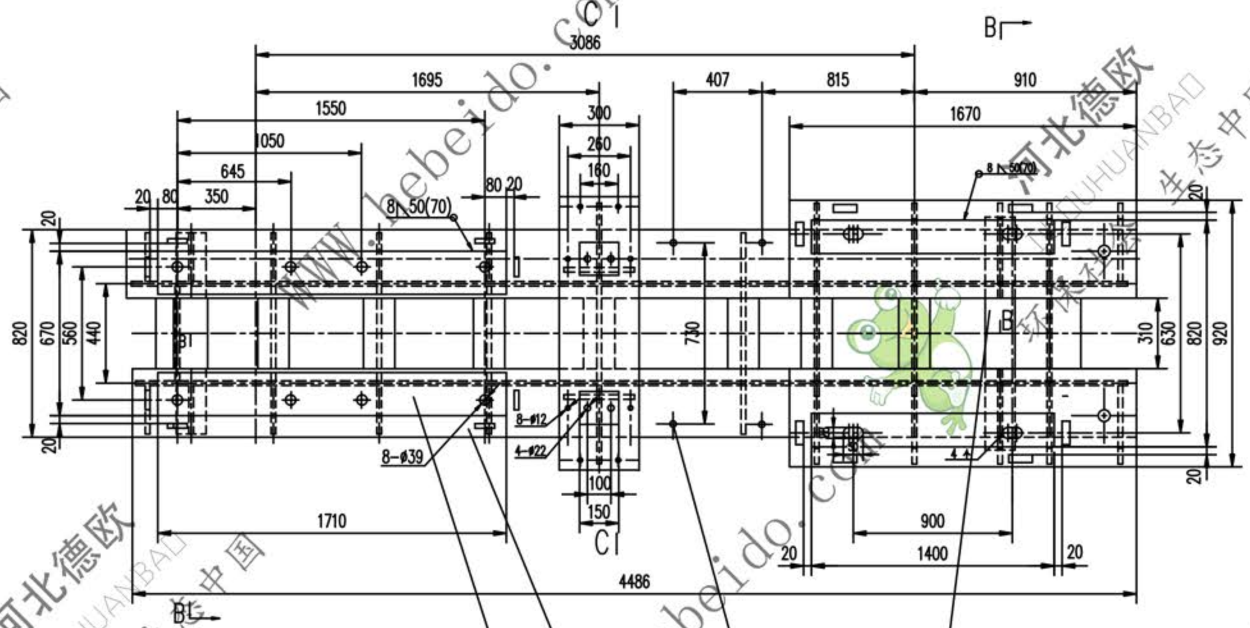

C-C

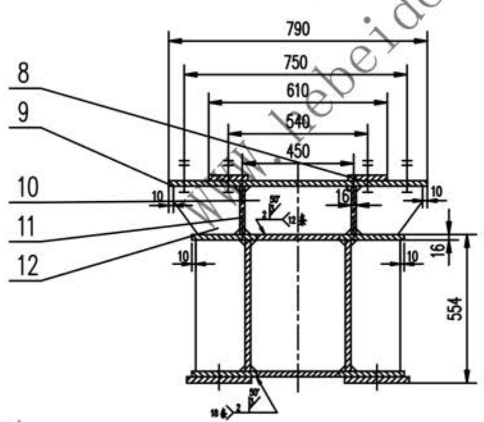

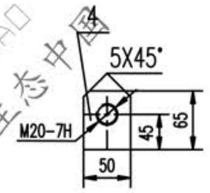

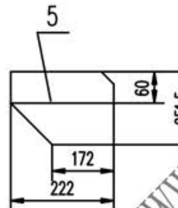

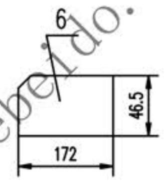

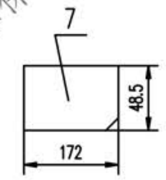

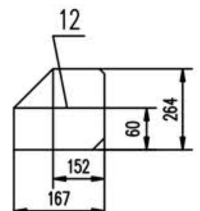

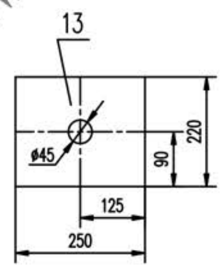

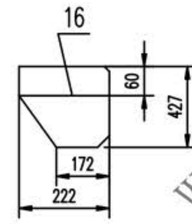

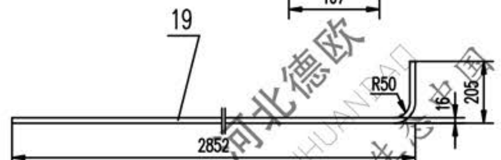

A-A

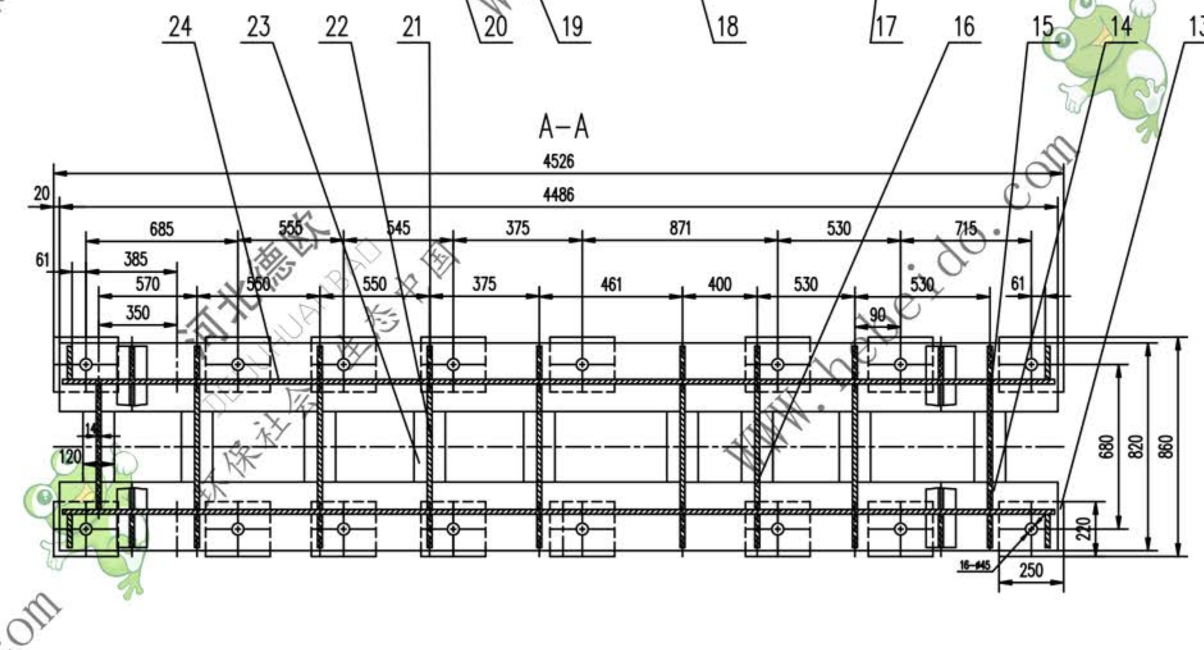

技术要求

1. 所有下料周边表面粗糙度 100/
2. 未注焊缝均为连续角焊，焊缝高度为被焊件最小厚度.
3. 所有孔表面粗糙度为 25/
4. 未注倒角 20X45°.
5 挡板圆钢组装后焊接.
6. 本架体应符合GB10595—89规定11

序号	代号	名称	数量	材料	单重	总重 (kg)	附注
40	GB41-86	螺母 M20	8	——	0.062	0.496	
39	GB85-88	螺钉 M20X80	8	——	0.223	1.784	
38	GB97.1-85	垫圈 24	4	——	0.032	0.128	
37	GB41-86	螺母 M24	8	——	0.112	0.896	
36	GB5782-86	螺栓 M24X130	4	——	0.597	2.388	
35	GB93-87	垫圈 10	6	——	0.003	0.018	
34	GB41-86	螺母 M10	6	——	0.011	0.066	
33	GB5784-86	螺钉 M10X50	6	——	0.036	0.216	
32	GB97.1-85	垫圈 20	4	——	0.017	0.068	
31	GB41-86	螺母 M20	8	——	0.062	0.496	
30	GB5782-86	螺栓 M20X100	4	——	0.304	1.216	
29	GB41-86	螺母 M20	8	——	0.062	0.496	
28	GB85-88	螺钉 M20X80	8	——	0.223	1.784	
27	GB97.1-85	垫圈 36	8	——	0.092	0.736	
26	GB41-86	螺母 M36	16	——	0.511	5.936	
25	GB5782-86	螺栓 M36X200	8	——	2.565	20.52	
24		钢板 δ16	2	Q235-A	163.9	327.8	
23		钢板 16X120X(310)	18	Q235-A	4.672	84.09	
22		钢板 14X222X424	6	Q235-A	10.35	62.08	
21		钢板 14X172X222	12	Q235-A	4.2	50.4	
20		钢板 (16)X160X1710	2	Q235-A	38.66	77.33	
19		钢板 16X255X3017	2	Q235-A	96.64	193.28	
18		圆钢 16X85	4	Q235-A	1.061	4.244	
17		管 ø127X16X800	2	Q235-A	35.04	70.08	
16		钢板 δ14	8	Q235-A	9.4	75.2	
15		钢板 14X424X427	3	Q235-A	19.9	39.8	
14		钢板 δ16	2	Q235-A	142.1	284.2	
13		钢板 20X220X250	16	Q235-A	7.722	124.4	
12		钢板 δ14	2	Q235-A	4.67	9.354	
11		钢板 16X264X280	2	Q235-A	9.284	18.57	
10		钢板 14X264X434	1	Q235-A	12.59	12.59	
9		钢板 16X300X790	1	Q235-A	29.77	29.77	
8		钢板 (16)X80X150	2	Q235-A	1.7	3.4	
7		钢板 δ14	4	Q235-A	0.92	3.68	
6		钢板 δ14	2	Q235-A	0.88	1.76	
5		钢板 δ14	2	Q235-A	5.6	11.2	
4		挡板 δ20	8	Q235-A	0.46	3.7	
3		挡板 δ20	8	Q235-A	0.38	3.04	
2		钢板 16X305X1670	2	Q235-A	63.97	127.9	
1		钢板 (16)X220X1400	2	Q235-A	43.5	87.0	

合同号		驱动装置架	J321Z1104
设计	工艺会审	III.IV 型	图样标记 S / 重量 kg 1742 / 比例
校对	批准	部件	共 页 / 第 24页
复核	图形输入		
标准化审查	日期		

A1 图纸文件名 79/J321Z104

WWW.hebeido.com 河北德欧 DEOUHUANBAO 环保社会 生态中国