| 粗糙度 | 其余 200 |
|---|---|
| 热处理 | |
| 表面处理 | |

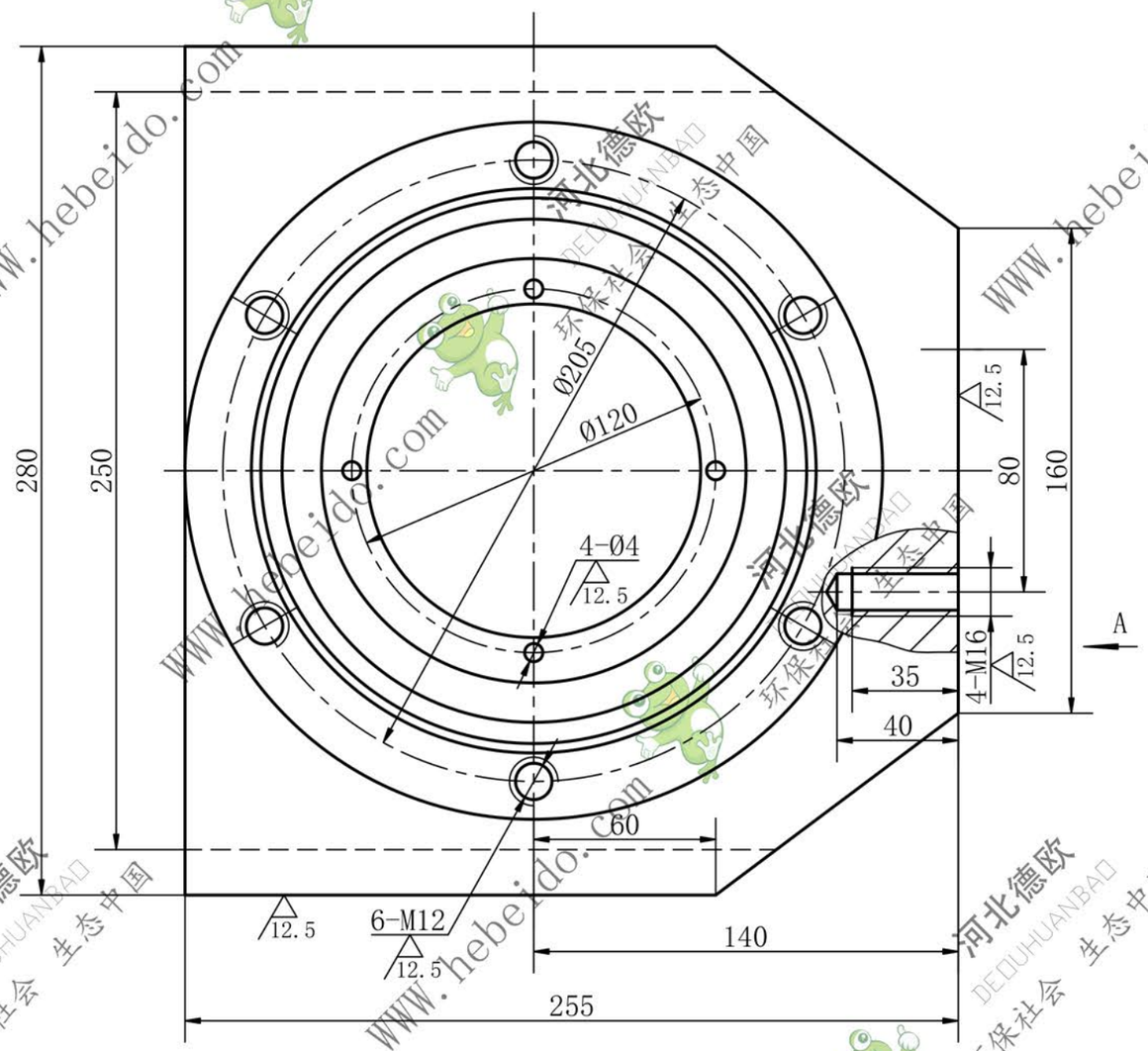


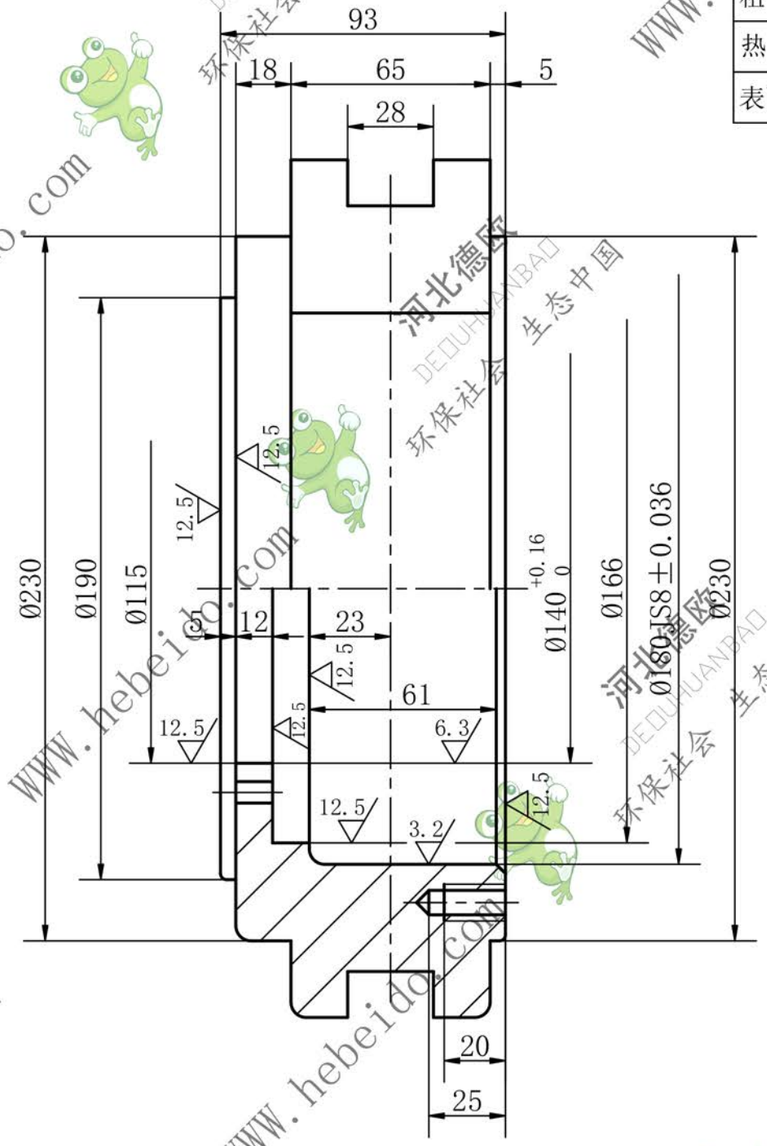


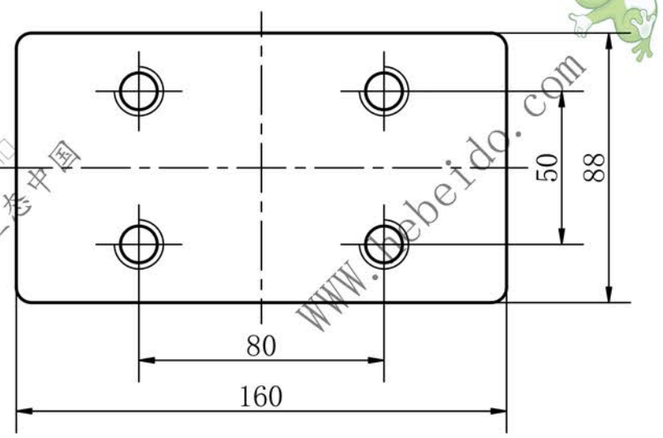


A 向

120

| 标记 | 处数 | 更改文件号 | 签字 | 日期 | 通用技术条件 JB / ZQ4000 | NBH300H-07-0204 | | |
|---|---|---|---|---|---|---|---|---|
| | | | | | 尾轴承座 | 图样标记 | 重量 | 比例 |
| | | | | | | | 39 | 1:2 |
| 设计 | | 标准化 | | | | 共 张 | 第 张 | |
| 制图 | 李连通 | 审定 | | | | | | |
| 审核 | 秦海波 | 批准 | | | 材料:QT450-10 件数:2 | 德欧环保 DEOUHUANBAO 环保社会 生态中国 | | |
| 工艺 | 刘飞 | 日期 | | | | | | |