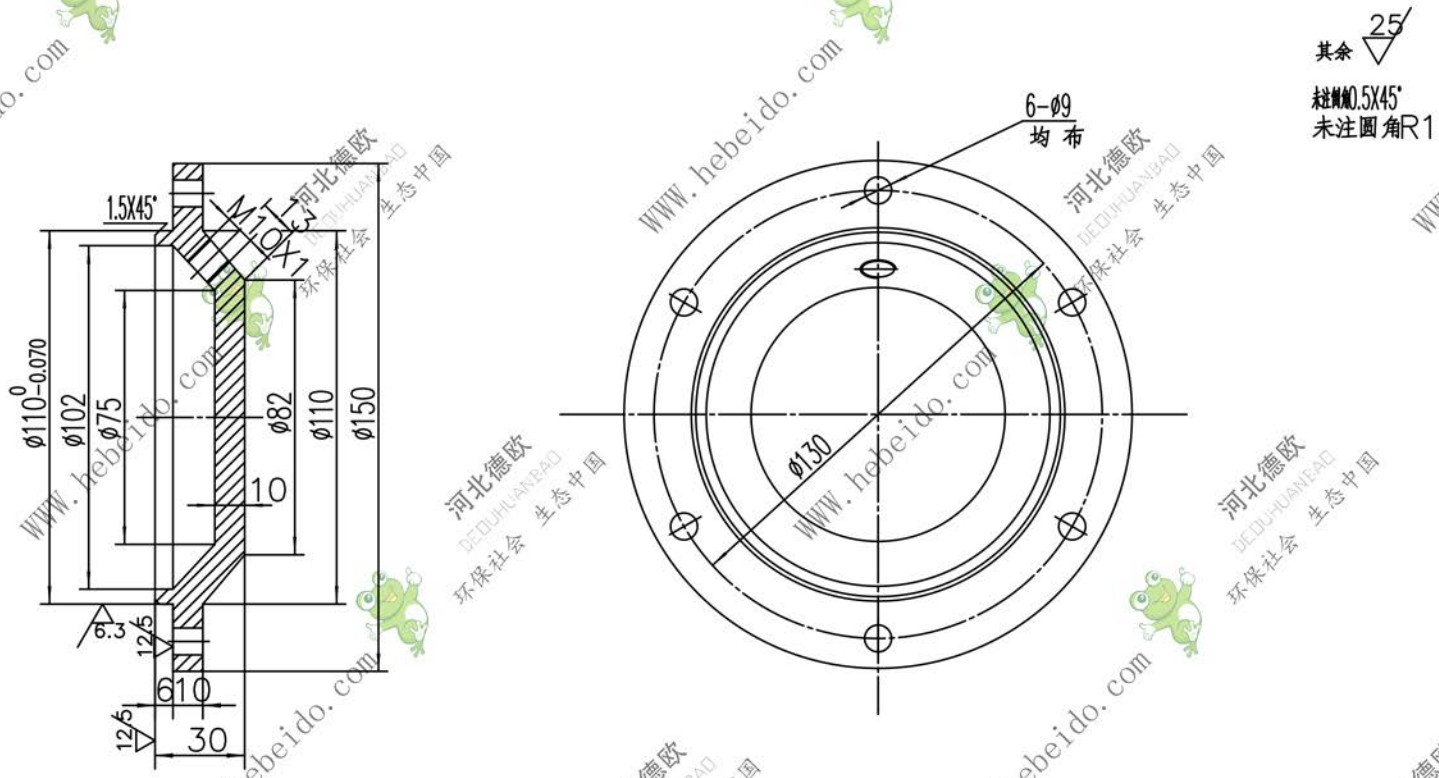

责任	
制图	
描图	
描校	
旧底图总号	
底图总号	
日期	签名

标记处数	更改文件号	签字	日期	
设计		标准化		
制图	李连通	审定		
审核	秦海波			
工艺	刘飞	日期		

闷盖

HT200

WL-005

图样标记		重量	比例
	S	1.5	1:1.5

共 张 第 张

德欧环保 DEOUHUANBAO 环保社会 生态中国

WWW.hebeido.com 河北德欧 DEOUHUANBAO 环保社会 生态中国